Инв. № подл.	Подп. и дата	Взам. инв. №	Инв. № дубл.	Подп. и дата
17161/2	28.03.80			

Формат	Зона	Поз	Обозначение	Наименование	Кол. на исполн. Л8-141.000-										Примечание
					–	01	02	03	04	05	06	07	08	09	
				Документация											
12			Л8-141.000 СБ	Сборочный чертеж	X	X	X	X	X	X	X	X	X	X	
				Сборочные единицы											
11		1	Л8-141.100	Плита опорная	1										
			-01	Плита опорная		1									
			-02	Плита опорная			1								
			-03	Плита опорная				1							
			-04	Плита опорная					1						
			-05	Плита опорная						1					
			-06	Плита опорная							1				

2	–	изв. №360	[illegible]	10.88
1	–	изв. 293	[illegible]	9-85
Изм.	Лист	№ докум.	Подп.	Дата
Разраб.	Голубева	[illegible]	[illegible]	
Провер.	Шеглова	[illegible]		
Рук. бр.	Велитченко	[illegible]		
Н. контр.	Басканичева	[illegible]	[illegible]	
Утв.	Есарев	[illegible]		

Л8-141.000

Блок двухкатковый

Литера	Лист	Листов
0 А	1	3

Институт Энергомонтажпроект Лен. филиал

Формат 11

ПРОМНЕФТЕГАЗ
https://promng.ru/
mail@promng.ru
+7 (351) 225-13-02

Инв. № подл.	Подп. и дата	Взам. инв. №	Инв. № дубл.	Подп. и дата
17161/2	28.03.80	—		

Формат	Зона	Поз.	Обозначение	Наименование	Кол. на исполн. Л8-141.000-										Примечание
					—	01	02	03	04	05	06	07	08	09	
11		1	Л8-141.100-07	Плита опорная								1			
			-08	Плита опорная									1		
			-09	Плита опорная										1	
11		2	Л8-141.200-	Обойма катковая	1										
			-01	Обойма катковая		1									
			-02	Обойма катковая			1								
			-03	Обойма катковая				1							
			-04	Обойма катковая					1						
			-05	Обойма катковая						1					
			-06	Обойма катковая							1				
			-07	Обойма катковая								1			
			-08	Обойма катковая									1		
			-09	Обойма катковая										1	

Инв. № подл.	Подп. и дата	Взам. инв. №	Инв. № дубл.	Подп. и дата
17161/2	28.03.80	–		

Формат	Зона	Поз.	Обозначение	Наименование	Кол. на исполн. Л8-141.000- 10	11	12								Примечание
12			Л8-141.000СБ	Сборочный чертеж	X	X	X								
				Сборочные единицы											
11		1	Л8-141.100 -10	Плита опорная	1										
			-11	Плита опорная		1									
			-12	Плита опорная			1								
11		2	Л8-141.200 -10	Обойма катковая	1										
			-11	Обойма катковая		1									
			-12	Обойма катковая			1								

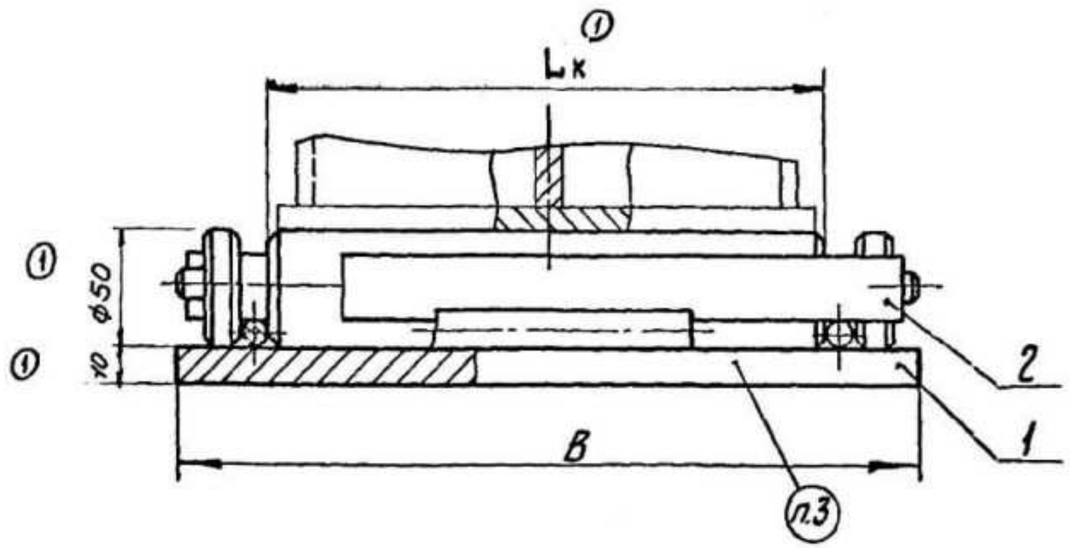

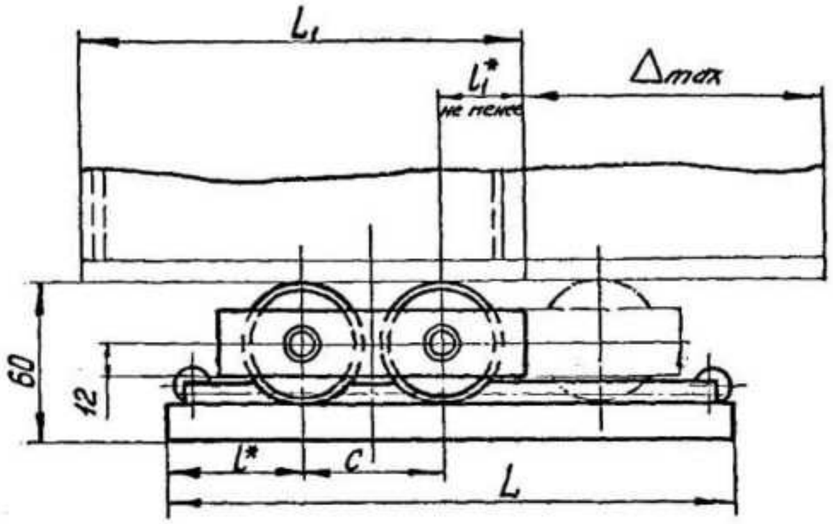

Пример обозначения блока двухкаткового:
Блок двухкатковый Л8-141.000-02

Таблица 1

Размеры в мм ① ①

Обозначение	Наибольшее перемещение Δmax.	B	L	Lк	C	l*	l1*	Масса, кг
Л8-141.000	150	160	270	108	65	65 ~~60~~	20	8,6
-01		210		158				11,6
-02		260		208				14,3
-03	180	360	300	308				20,8
-04		460		408				26,6
-05		560		508				32,4
-06		660		608				38,3
-07		760		708				44,1
-08		860		808				50,0
-09		960		908				55,9
-10	180	210	340	158	120			13,0
-11		260		208				15,0
-12		460		408				28,3

1. Размеры для справок, кроме отмеченных.*
Величины l и l_1 соответствуют максимальной величине теплового перемещения трубопровода Δmax.
При перемещении трубопровода на Δ мм величины l и l_1 определяются по формулам:
$l = 0{,}5\,(L - C - 0{,}5\Delta)$ и
$l_1 = 0{,}5\,(L_1 - C - 0{,}5\Delta)$ мм, где L_1 – длина основания корпуса опоры. При длине опоры $L_1 \leq 120$ мм допускается использовать для перемещения только один каток обоймы или установить вместо обоймы один каток по черт. Л8-141.201. (допускается установка плиты между обоймой и опорой)
2. Допускаемая нагрузка на 1 см. контакта каждого катка с опорной поверхностью – 150 кгс.
③ ② 3. Маркировать по ТУ 34-42-10380-~~83~~ 2004
② 4. Остальные технические требования по Л8-138.000 СБ и ТУ 34-42-10380-~~83~~ 2004

Изм.	Лист	№ докум.	Подп.	Дата
3	–	изв. № 629 ИН		25.06.90
2	–	и № N 360		х-88
1	–	Изв. 291		7.11.89

Разраб.	Гранич		
Провер.	Горбачев		
Т. контр.			
Рук. бр.	Велитченко		
Н. контр.	Басканчиева		14.09
Утв.	Незнаев		

Л8-141.000 СБ

Блок двухкатковый
Сборочный чертеж

Лит.	Масса	Масшт.
О А	См. табл.	—

Лист 1 Листов 2

Институт „Энергомонтажпроект" Ленинградский филиал

Формат: 12

Инв. № подл.	Подп. и дата	Взам. инв. №	Инв. № дубл.	Подп. и дата
17761/2	28.03.90			

Таблица 2

Таблица применяемости двухкатковогo блока

Обозначение блока двухкаткового	Обозначение исполнений опор					
	Л8-190.000	Л8-192.000 Л8-194.000	Л8-147.000 Л8-148.000	Л8-198.000	Л8-199.000	Л8-200.000
Л8-141.000	Л8-190.000.... ...Л8-190.000-13	Л8-192.000... ..Л8-192.000-13	Л8-147.000... ...Л8-147.000-07	—	—	Л8-200.000... ...Л8-200.000-04
-01	Л8-190.000-14 ..Л8-190.000-17	Л8-192.000... ...Л8-192.000-17	Л8-147.000-08... ...Л8-147.000-09			Л8-200.000-05
-02	Л8-190.000-18 ...Л8-190.000-25	Л8-194.000.. ...Л8-194.000-07	Л8-147.000-10... ...Л8-147.000-13...	Л8-198.000... ...Л8-198.000-03	Л8-199.000... ...Л8-199.000-03	Л8-200.000-06, Л8-200.000-09
-03	Л8-190.000-26 ...Л8-190.000-33	Л8-194.000-08... ...Л8-194.000-15	Л8-147.000-18... ...Л8-147.000-25	Л8-198.000-04... ...Л8-198.000-13	Л8-199.000-04... ..Л8-199.000-09	Л8-200.000-10 ..Л8-200.000-13
-04			Л8-148.000... ...Л8-148.000-03	Л8-198.000-14... Л8-198.000-17	Л8-199.000-10. ...Л8-199.000-13	Л8-200.000-14... ..Л8-200.000-17
-05	см. Л8-196.000 (рис.1)	см. Л8-196.000 (рис.2)	Л8-148.000-04... ...Л8-148.000-05	Л8-198.000-18.. ..Л8-198.000-21	—	—
-06			Л8-148.000-06... ..Л8-148.000-07	Л8-198.000-22... ..Л8-198.000-25		
-07			Л8-148.000-08... ..Л8-148.000-11	—		
-08			—			
-09						
-10, 11, 12	Применяются в сочетании с опорным блоком пружин					

Инв.№ подл. 11161/2 | Подпись и дата 18.03.90 | Взам. инв.№ | Инв.№ дубл. | Подпись и дата

Инв.№ подл.	Подпись и дата	Взам.инв.№	Инв.№ дубл.	Подпись и дата
17161/2	28.08.80			

Формат	Зона	Поз.	Обозначение	Наименование	Кол. на исполн. Л8-141.100-										Примечание
					–	01	02	03	04	05	06	07	08	09	
				Документация											
12			Л8-141.100 СБ	Сборочный чертеж	X	X	X	X	X	X	X	X	X	X	
				Детали											
11		1	Л8-141.101	Основание	1										
			-01	Основание		1									
			-02	Основание			1								
			-03	Основание				1							
			-04	Основание					1						
			-05	Основание						1					
			-06	Основание							1				

1	–	Изм 293	Подп	5-85	Л8-141.100
Изм.	Лист	№ докум.	Подпись	Дата	
Разраб.		Голубева			Плита опорная
Провер.		Паутов		12.79	
Рук.бр.		Величенко			
Н.контр.		Баснанкова			
Утв.		Назнасв			

Литера	Лист	Листов
0 А	1	3

Институт Энергомонтажпроект Ленинградский филиал

Формат: 11

Инв.№ подл.	Подпись и дата	Взам.инв.№	Инв.№ дубл.	Подпись и дата
17161/2	28.03.90			

Формат	Зона	Поз.	Обозначение	Наименование	Кол. на исполн. Л8-141.100-										Примечание
					–	01	02	03	04	05	06	07	08	09	
11		1	Л8-141.101 -07	Основание								1			
			-08	Основание									1		
			-09	Основание										1	
11		2	Л8-141.102	Пруток	2	2	2								
			-01	Пруток				2	2	2	2	2	2	2	
11		3	Л8-141.102 -03	Пруток	2										
			-04	Пруток		2	2								
			-05	Пруток				2							
			-06	Пруток					2						
			-07	Пруток						2					
			-08	Пруток							2				
			-09	Пруток								2			
			-10	Пруток									2		
			-11	Пруток										2	

Инв. № подл.	Подп. и дата	Взам. инв. №	Инв. № дубл.	Подп. и дата
17161/2	28.03.80			

Формат	Зона	Поз.	Обозначение	Наименование	Кол. на исполн. Л8-141.100- 10	11	12								Примечание
12			Л8-141.100СБ	Сборочный чертеж											
11		1	Л8-141.101. -10	Основание	1										
			-11	Основание		1									
			-12	Основание			1								
11		2	Л8-141.102 -02	Пруток	2	2	2								
11		3	Л8-141.102 -04	Пруток	2	2									
			-06	Пруток			2								

Изм.	Лист	№ докум.	Подп.	Дата	Л8-141.100	Лист 3

Л8-141.100СБ

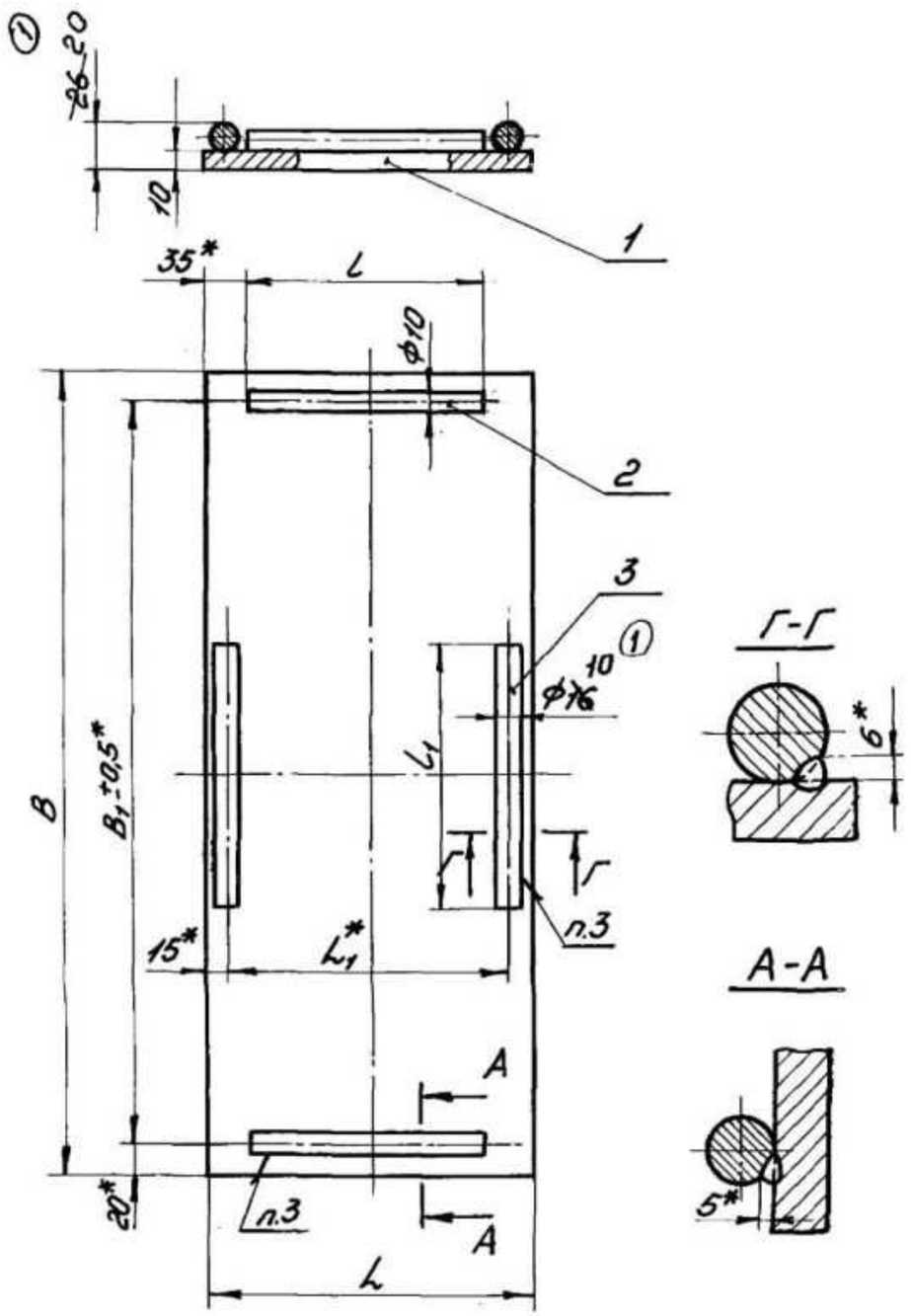

Размеры в мм ①

Обозначение	B	B_1^*	L	L_1^*	L	L_1	Масса, кг
Л8-141.100	160	120				100/50	3,7
-01	210	170	270	240	200	150/80	5,0
-02	260	220					6,0
-03	360	320				250/120	9,1
-04	460	420				350/150	11,6
-05	560	520				450/180	14,0
-06	660	620	300	270	230	550/220	16,5
-07	760	720				650/250	19,0
-08	860	820				700/300	21,5
-09	960	920				800/350	24,0
-10	210	170				150/80	6,2
-11	260	220	340	310	270		7,5
-12	460	420				350/150	13,0

1. Размеры для справок, кроме отмеченных*.
2. Предельные отклонения размеров $\pm\frac{IT14}{2}$.
3. Сварка ручная, дуговая.
   Электрод Э42А по ГОСТ 9467-75.

1	-	Изв 291		7.06.85	Л8-141.100СБ		
Изм.	Лист	N докум.	Подпись	Дата			
Разраб.	Федорова				Плита опорная Сборочный чертеж	Лит.	Масса	Масшт.
Провер.	Горбачев					0 А	см. табл.	—
Т.контр.						Лист	Листов 1	
Рук.бр.	Велитченко					Институт Энергомонтажпроект Ленинградский филиал		
Н.контр.	Басманова							
Утв.	Незнаев							

Инв.N подл. 17161/2 | Подп. и дата 28.03.80 | Взам. инв.N | Инв.N дубл. | Подп. и дата

Формат: 12

22

Л8-141.101

16

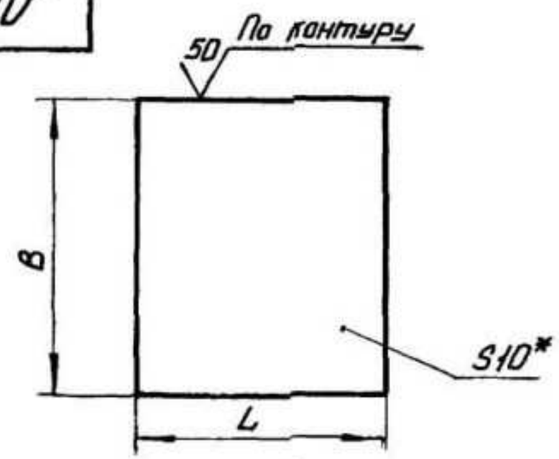

Размеры в мм

Обозначение	B	L	Масса, кг
Л8-141.101	160	270	3,39
-01	210		4,45
-02	260		5,51
-03	360	300	8,45
-04	460		10,83
-05	560		13,19
-06	660		15,54
-07	760		17,90
-08	860		20,25
-09	960		22,60
-10	210	340	5,60
-11	260		6,94
-12	460		12,28

1. * Размер для справок.
2. Предельные отклонения размеров по h14

Изм.	Лист	№ докум.	Подп.	Дата
2		изв.№629		05.06.
1	—	Изв. 253		9-85
Разраб.		Федорова		
Провер.		Горбачев		12.79
Т.контр.				
Рук.гр.				
Н.контр.		Васканичев		12.79
Утв.		Велитченко		

Л8-141.101

Основание

Лит.	Масса	Масшт.
0 А	См. табл.	—

Лист | Листов 1

(2) Лист Б-ПН-10 ГОСТ 19903-74 / ВСт3сп3 ГОСТ 14637-~~79~~ 89*

Институт Энергомонтажпроект Ленинградский филиал

Формат: 11

Инв.№ подл. 1716 | Подпись и дата 28.03.80 | Взам.инв.№ | Инв.№ дубл. | Подпись и дата

Л 8 - 141. 102

25 (√)

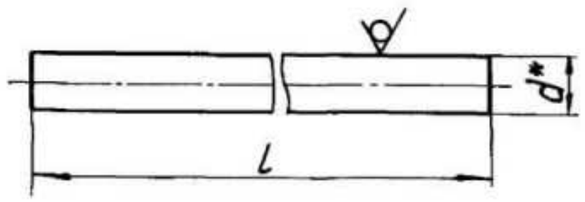

① Размеры в мм

Обозначение	L Номин	L Пред. откл.	d*	Масса, кг
Л 8 - 141. 102	200			0,12
-01	230	-1,15	10	0,14
-02	270	-1,3		0,16
-03	100 ~~50~~	-0,87		0,03
-04	150 ~~80~~	-1,0		0,13
-05	250 ~~120~~	-1,15	10 ~~16~~	0,19
-06	350 ~~150~~	-1,4		0,24
-07	450 ~~180~~	-1,55		0,28
-08	550 ~~220~~	-1,75		0,35
-09	650 ~~250~~			0,40
-10	700 ~~300~~	-2,0		0,47
-11	800 ~~350~~			0,55

* Размер для справок.

Изм.	Лист	№ докум.	Подп.	Дата
2	-	Изв. №629ИИ		05.06
1	-	Изв. 291		7/VIII-85

Разраб. Гранич
Провер. Лобанов 23.12.84
Т. контр.
Н. контр. Галоева
Утв. Велитченко 12.81

Л 8 - 141. 102

Пруток

② Круг Вd ГОСТ 2590-~~71~~ 88 / ВСт.3сп2 ГОСТ 535-~~58~~ 88*

Лит.	Масса	Масшт.
0 А	См. табл.	—

Лист | Листов 1

Институт „Энергомонтажпроект" Ленинградский филиал

Формат: 11

Инв. № подл. | Подп. и дата | Взам. инв. № | Инв. № дубл. | Подп. и дата

Форма 1

24

Инв. № подл.	Подп. и дата	Взам. инв. №	Инв. № дубл.	Подп. и дата
17161/2	28.03.80			

Формат	Зона	Поз	Обозначение	Наименование	Кол. на исполн. Л8-141.200-										Примечание
					–	01	02	03	04	05	06	07	08	09	
				Документация											
12			Л8-141.200 СБ	Сборочный чертеж	X	X	X	X	X	X	X	X	X	X	
				Детали											
12		1	Л8-141.201	Каток	2										
			-01	Каток		2									
			-02	Каток			2								
			-03	Каток				2							
			-04	Каток					2						
			-05	Каток						2					
			-06	Каток							2				

1	–	Изм. 253		9.85
Инв. № подл.	Подп.	Подп.	Дата	
Разраб.	Голубева		8.12.72	
Провер.	Паутов		11.12.73	
Рук. бр.	Величченко			
Н. контр.	Басканичева		09.74	
Утв.	Незнаев			

Л8-141.200

Обойма катковая

Литера	Лист	Листов
0 А	1	3

Институт Энергомонтажпроект. Лен. филиал

18

Инв. № подл.	Подп. и дата	Взам. инв. №	Инв. № дубл.	Подп. и дата
17161/2	28.03.80	—		

Формат	Зона	Поз.	Обозначение	Наименование	Кол. на исполн. Л8-141.200- —	01	02	03	04	05	06	07	08	09	Примечание
12		1	Л8-141.201-07	Каток								2			
			-08	Каток									2		
			-09	Каток										2	
12		2	Л8-141.202	Угольник	2										
			-01	Угольник		2									
			-02	Угольник			2								
			-03	Угольник				2							
			-04	Угольник					2						
			-05	Угольник						2					
			-06	Угольник							2				
			-07	Угольник								2			
			-08	Угольник									2		
			-09	Угольник										2	

Инв. № подл.	Подп. и дата	Взам. инв. №	Инв. № дубл.	Подп. и дата
17161/2	28.09.86			

Формат	Зона	Поз.	Обозначение	Наименование	Кол. на исполн. Л8-141.200										Примечание
					10	11	12								
12			Л8-141.200СБ	Сборочный чертеж	X	X	X								
				Детали											
12		1	Л8-141.201 -01	Каток (1)	X2										
			-02	Каток (1)		2X									
			-04	Каток (1)			2X								
12		2	Л8-141.202 -10	Уголник	2										
			-11	Уголник		2									
			-12	Уголник			2								

Изм.	Лист	№ докум.	Подп.	Дата	Л8-141.200	Лист 3
1	–	1136.291		9/VIII-86		

Л8-141.200СБ

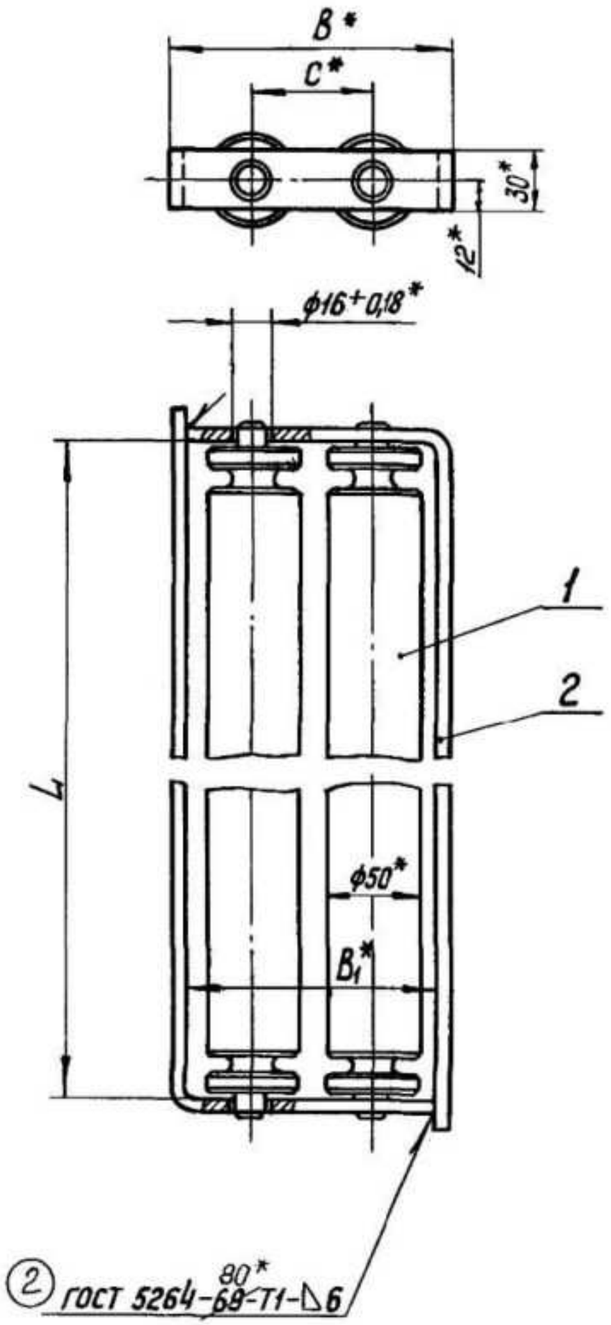

Размеры в мм

Обозначение	L Ном.	L Пред. откл.	B*	B1*	C*	Масса, кг
Л8-141.200	162	+0,40	142	130	65	4,9
-01	212	+0,46				6,6
-02	262	+0,52				8,3
-03	362	+0,57				11,7
-04	462	+0,63				15,0
-05	562	+0,70				18,4
-06	662	+0,80				21,8
-07	762					25,1
-08	862	+0,90				28,5
-09	962					31,9
-10	212	+0,46	197	185	120	6,8
-11	262	+0,52				8,5
-12	462	+0,63				15,3

1*. Размеры для справок.
2. Электрод Э42А по ГОСТ 9467-75.
3. Допускаемая нагрузка на 1см. контакта каждого катка с опорной поверхностью 150 кгс.

Изм.	Лист	№ докум.	Подп.	Дата
2	–	Изв. №629ИИ		05.06.85
1	–	Изв. 293		9.85

Разраб.	Гранич		
Провер.	Горбачев		12.79
Т.контр.			
Рук.бр.	Велитченко		
Н.контр.	Басканичев		
Утв.	Незнаев		

Л8-141.200СБ

Обойма катковая
Сборочный чертеж

Лит.	Масса	Масшт.
О А	см. табл.	—
Лист	Листов 1	

Институт „Энергомонтажпроект" Ленинградский филиал

Формат: 12

Инв.№ подл.	Подп. и дата	Взам. инв.№	Инв.№ дубл.	Подп. и дата
17161/2	28.03.80			

28

Л8-141.201

25 (√)

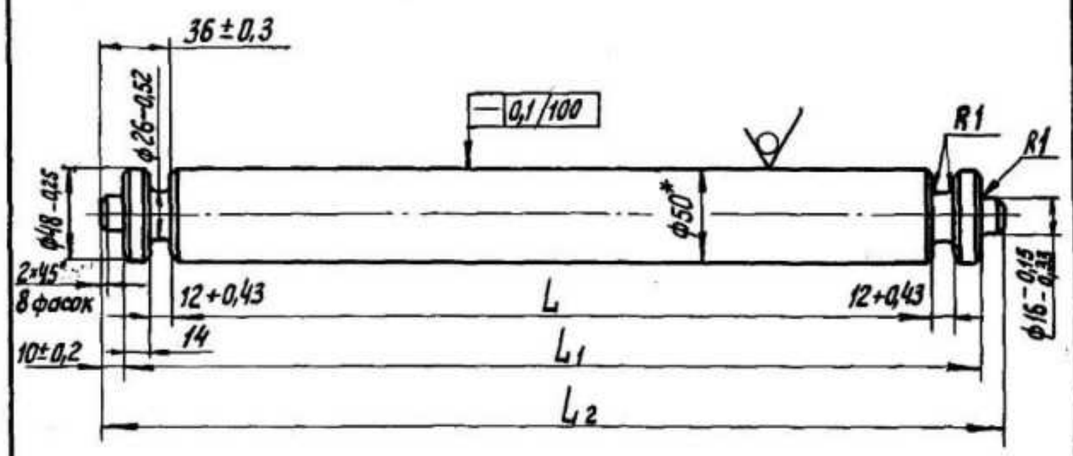

Размеры в мм

Обозначение	L	L_1	L_2	Масса, кг
Л8-141.201	108	160	180	2,09
-01	158	210	230	2,84
-02	208	260	280	3,63
-03	308	360	380	5,17
-04	408	460	480	6,71
-05	508	560	580	8,26
-06	608	660	680	9,80
-07	708	760	780	11,34
-08	808	860	880	12,88
-09	908	960	980	14,42

1.* Размеры для справок.

2. Неуказанные предельные отклонения размеров по h 12.

Изм.	Лист	№ докум.	Подп.	Дата
2	-	Изв. N629ИИ		05.06
1	—	Изв. 293		9-85
Разраб.		Гранич		
Провер.		Горбачев		12.79
Т. контр.				
Н. контр.		Басканичев		01.80
Утв.		Велитченко		

Л8-141.201

Каток

(2)

Лит. 0 А | Масса СМ. табл. | Масшт. —

Лист | Листов 1

Круг Б50 ГОСТ 2590-71*88 / Сталь 45 ГОСТ 1050-74*88

Институт „Энергомонтажпроект" Ленинградский филиал

Формат: 11

Инв. № подл. 17161/2 | Подп. и дата 28.03.80 | Взам. инв. № | Инв. № дубл. | Подп. и дата

25 (√)

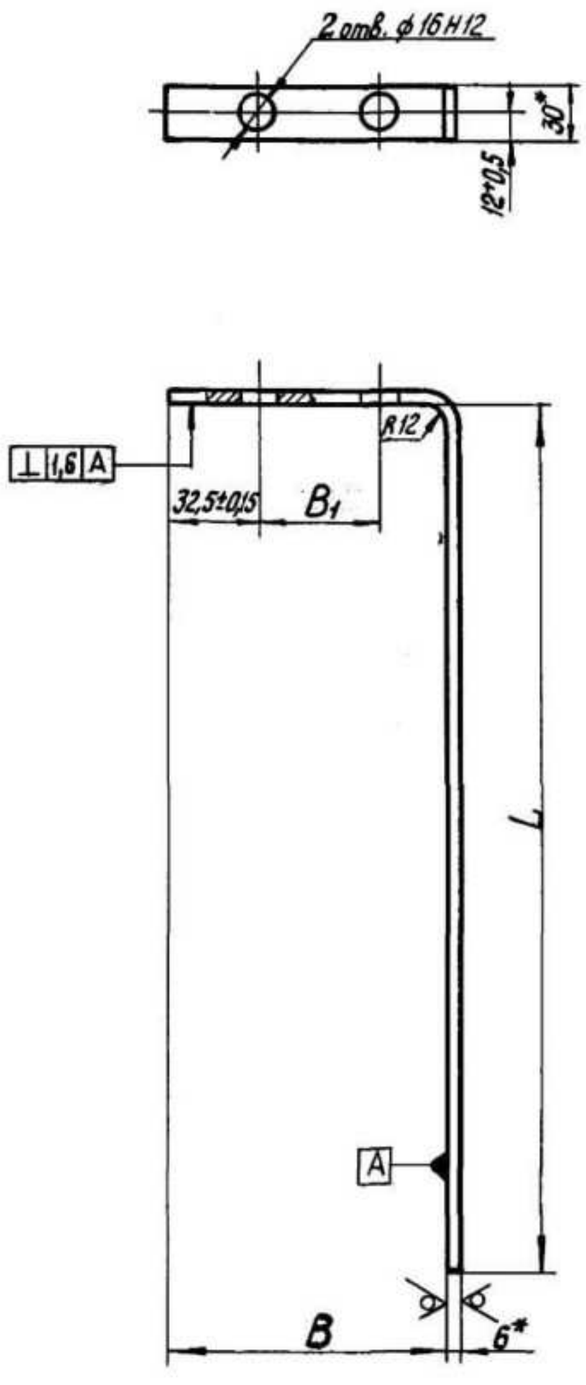

Размеры в мм

Обозначение	L Ном.	L Пред. откл.	B	B1	Длина развертки	Масса, кг
Л8-141.202	175	±0,5	130±0,5	65±0,15	305	0,40
-01	225				355	0,47
-02	275				405	0,54
-03	375	±0,8			505	0,68
-04	475				605	0,83
-05	575				705	0,97
-06	675				805	1,12
-07	775				905	1,25
-08	875				1005	1,39
-09	975				1105	1,53
-10	225	±0,5	185±0,5	120±0,15	410	0,56
-11	275				460	0,63
-12	475	±0,8			660	0,91

* Размеры для справок.

Изм.	Лист	№ докум.	Подп.	Дата
2	—	Изв. N 629 ИИ		05.06
1	—	ИЗ 293		9-85

Разраб. Гранич
Провер. Горбачев
Т.контр.
Н.контр. Басканичева
Утв. Велитченко

Л8-141.202

Угольник

Лит. 0 А | Масса см. табл. | Масшт. —

76* Лист | Листов 1

(2) Полоса Б2 6×30 ГОСТ 103-76 / ВСт.3 ГОСТ 535-79 88

Институт Энергомонтажпроект Ленинградский филиал

Формат: 12

Инв. № подл.	Подп. и дата	Взам. инв. №	Инв. № дубл.	Подп. и дата
17161/2	28.03.80			